ՀԱՏՈՒՅԹ 1 - 1

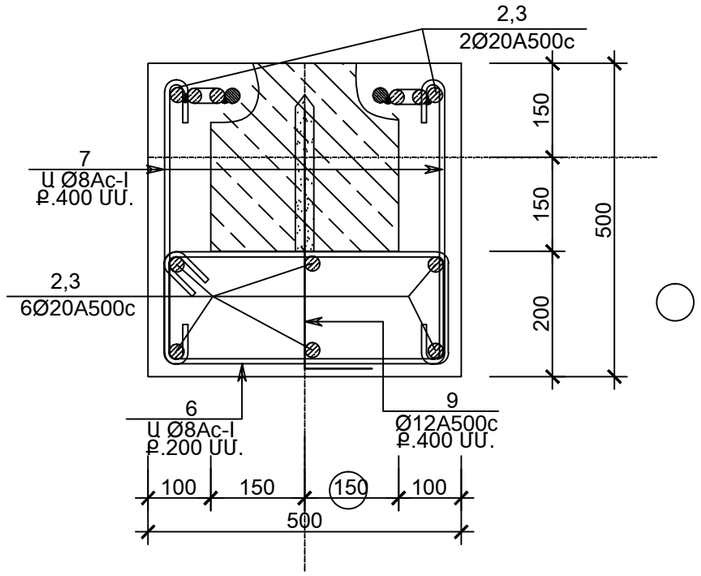

ՀԱՏՈՒՅԹ 2 - 2

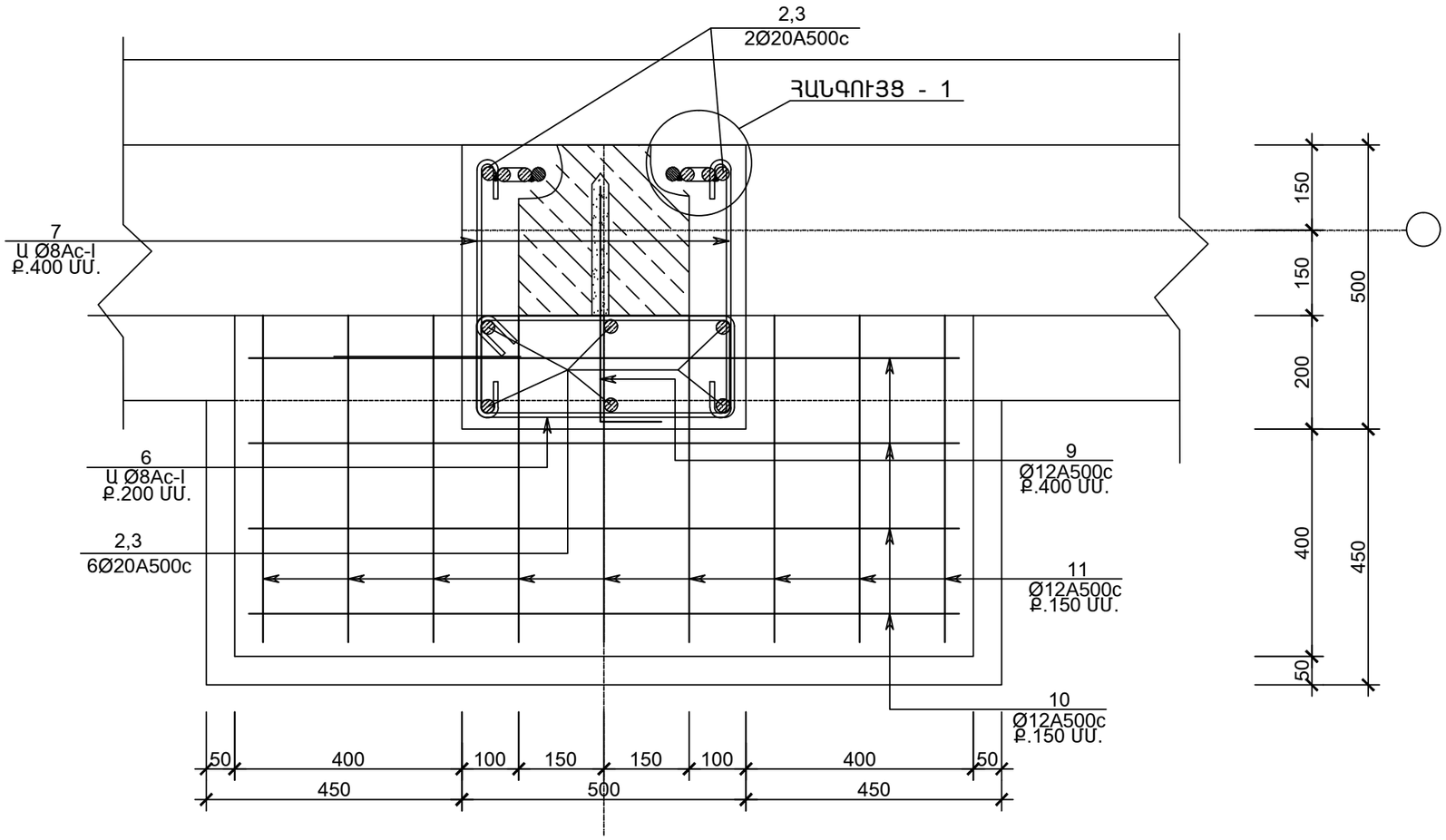

ՀԱՆԳՈՒՅՑ - 2

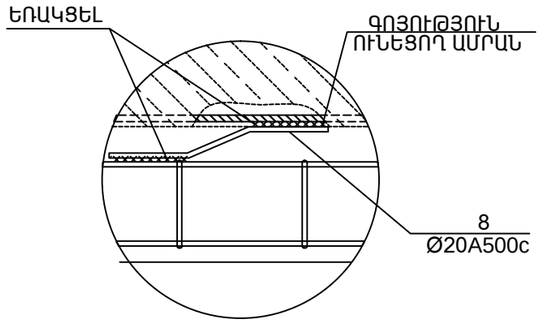

ՆԵՐԴԻՐ ԱՄՐԱՆԱՉՈՂ

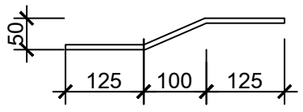

§Î²ÎðãÊ» ՍՊԸ	ՆԳՁ	Է.ՀԱՐՈՒԹՅՈՒՆՅԱՆ		ՀՀ ԳԵՂԱՐՔՈՒՆԻՔԻ ՄԱՐԶԻ ԶՈԼԱՔԱՐ ՀԱՄԱՅՆՔԻ ԹԻՎ 2 ԴՊՐՈՑԻ ՀԻՄՆԱՆՈՐՈԳՄԱՆ ՆԱԽԱԳԻԾ		
	ՃԱՐՏԱՐԱԳԵՏ	Հ.ԿԱՐԱՊԵՏՅԱՆ				
				ԿՈՆՍՏՐՈՒԿՏՈՐԱԿԱՆ ՄԱՍ ՄԱՍՆԱՇԵՆՔ«2»	Փուլ	Թերթ	Թերթեր
					ԱՆ	Կ-43	87
	ՊԱՏՎԻՐԱՏՈՒ «ՀՀ ՔԱՂԱՔԱՇԻՆՈՒԹՅԱՆ ՆԱԽԱՐԱՐՈՒԹՅԱՆ ՇԻԳ» ՊՀ			ՀԱՏՈՒՅԹ 1 - 1, 3 - 3	ՊԱՏՎԵՐ ԲԼԱՇՁԲ-15/2 ԱՌ 06 ՄԱՅԻՍԻ 2015	